Токосъёмники

Производитель - Cavotec Alfo

О нас

Cavotec – многонациональная группа компаний, работающая в следующих областях: горнодобывающая промышленность и сооружение тоннелей, порты и морские перевозки, сталелитейные заводы и производство алюминия, энергетика и морские нефтегазодобывающие платформы, аэропорты, другие отрасли промышленности и автоматизации. Вначале 1960-х нашим главным направлением было конструирование и производство кабельных барабанов с электроприводом, в основном, для производителей башенных, портальных кранов, а также шахтного оборудования. Сегодня Cavotec соединяет подвижное оборудование в различных отраслях промышленности по всему миру.

Где мы находимся

Группа Cavotec образована семью производственными компаниями с исследовательскими центрами, расположенными в Канаде, Франции, Германии, Италии, Норвегии и Швеции и пятью местными производственными центрами в Австралии, Китае, Германии и США.

Для распространения и обслуживания своей продукции Cavotec имеет 27 собственных торговых компаний, которые – вместе с сетью дистрибьюторов – работают в более чем 30 странах на пяти континентах.

Наша конечная цель состоит в том, чтобы «быть местными везде».

Как мы работаем

Наша задача – работа в тесном сотрудничестве с нашими заказчиками для налаживания долговременных партнерских отношений. Для достижения этой цели мы создали условия работы, которые привлекают лучших специалистов и способствуют проявлению их лучших профессиональных качеств. Выпуская безотказные системы и обеспечивая их эффективное техническое обслуживание, мы добиваемся максимального удовлетворения запросов наших клиентов.

Cavotec Alfo

Основанная в 1991 году, Cavotec Alfo – современная производственная компания, которая специализируется в области пружинных барабанов и токосъёмников.

Благодаря особому вниманию, уделяемому качеству проектирования и инженерии, токосъёмники Cavotec Alfo обеспечивают высокий уровень надежности и стали стандартом для многих предприятий промышленной отрасли. Эффективная технология производства позволяет Cavotec Alfo предложить широкий ассортимент токосъёмников для совмещения стандартных и специальных требований по конкурентоспособным ценам и в короткие сроки.

Токосъёмники Cavotec Alfo отвечают всем применимым международным нормам и стандартам IEC и соответствуют последним требованиям ЕС (CE-маркировка). Все токосъёмники имеют класс защиты IP65/66.

Организация группы компания Cavotec

Как здесь показано, группа Cavotec организована так, чтобы обслуживать заказчиков через собственные производственные центры и торговые представительства.

Каждый производственный центр Cavotec, независимо от месторасположения, нацелен на лидерство в своей области, поставляя заказчикам группы современные и надёжные изделия.

Торговые представительства в каждой из 27 стран нацелены на лучшее обслуживание местного рынка, следуя философии группы "быть местными везде"

Сеть производств

Производственные центры

Франция
Cavotec RMS
Пружинные кабельные барабаны

Германия
Cavotec Alfo
Пружинные кабельные барабаны
Кольцевые токосъёмники
Cavotec Fladung
Системы снабжения самолётов на стоянке
Системы физической безопасности

Италия
Cavotec Specimas
Приводные кабельные барабаны
Система защиты кабеля Panzerbelt
Кольцевые токосъёмники

Норвегия
Cavotec Micro-control
Системы дистанционного управления

Швеция
Cavotec Connectors
Электрические разъёмы и шкафы

Новая Зеландия
Cavotec MoorMaster
Системы автоматической швартовки

Местное производство

Австалия
Cavotec Australia
Приводные кабельные барабаны

Китай
Cavotec China
Сборка продукции

Герамния
Cavotec Micro-control
Системы дистанционного управления

Швеция
Cavotec Sweden
Сборка продукции

США
Cavotec USA
Сборка продукции

Сеть продаж

Торговые представительства Cavotec

Cavotec Абу Даби
Cavotec Австралия
Cavotec Бельгия*
Cavotec Бенилюкс
Cavotec Бразилия*
Cavotec Канада
Cavotec Чили
Cavotec Китай
Cavotec Дания
Cavotec Финляндия
Cavotec Франция
Cavotec Германия
Cavotec Гонконг
Cavotec Индия
Cavotec Италия
Cavotec Корея
Cavotec Латинская Америка
Cavotec Мексика
Cavotec Средняя Азия
Cavotec Норвегия
Cavotec Сингапур
Cavotec Южная Африка
Cavotec Швеция
Cavotec Турция*
Cavotec Великобритания
Cavotec США

* Отделение

Официальный дистрибьютор на территории РФ: ООО "ТАУБЕР"

Обзор по типам

	30	45	47	50	58	59	60	75	80	82	98	02	03	145	190	185	260	275	315	323	400	500	06	07	14	15
		46																								
mA	■	■	■	■	■	■	■	■	■	■	■	■	■	■	■	■	■	■	■	■	■	■	■	■	■	■
10A	■	■	■	■	■	■	■	■	■	■	■	■	■	■	■	■	■	■	■	■	■	■	■	■	■	■
16A	■	■	■	■	■		■	■	■	■	■	■	■	■	■	■	■	■	■	■	■	■	■	■	■	■
25A		■	■	■			■	■		■	■	■	■	■	■	■	■		■		■	■	■	■	■	■
40A			■				■	■		■		■	■		■	■	■		■		■	■	■	■	■	■
50A			■				■	■		■		■	■		■				■		■	■	■	■	■	■
60A							■	■					■						■		■	■	■	■	■	■
80A							■	■					■						■		■	■	■	■	■	■
90A													■						■				■	■	■	■
200A																			■				■	■		■
300A																										■

Пример:

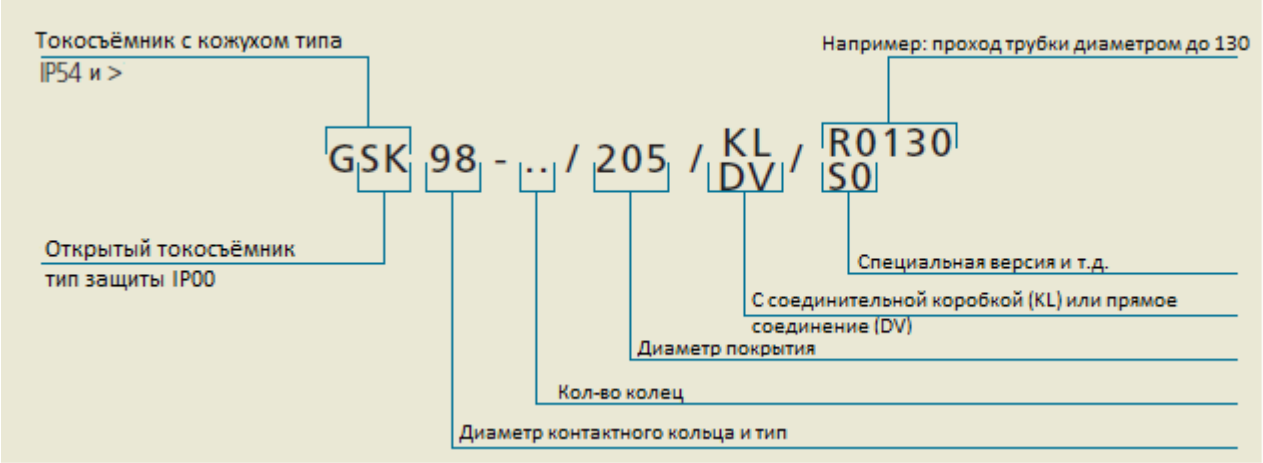

Токосъёмник типа SK/GSK 30

Этот стандартный тип токосъёмников идеально подходит для передачи тока небольших величин. Он главным образом используется на небольших промышленных машинах и механизмах для обслуживания зданий.

SK 30

GSK 30

Технические характеристики

Номинальный ток:	От 50 мА до 16 А (специальное исполнение от 1мА до 50 мА)
Максимальное напряжение:	380 В
Максимальная скорость вращения:	100 оборотов в минуту
Максимальное кол-во колец:	10
Шаг установки колец:	12 мм
Ø токосъёмника:	30 мм
Материал токосъёмника:	Латунь (специальное исполнение с золотым напылением)
Щётка:	Медно-угольные щётки с двумя пружинами (специальное исполнение с добавлением серебра). Ножевой контакт 4,8 мм
Кабельная клемма:	Стандартная
Температура среды:	От -35°C до 50°C
Поперечное сечение:	1,5 мм^2
В сочетании с кожухом типа 110	
Кожух:	Нижняя часть выполнена из алюминия, крышка выполнена из пластика
Установка:	Вертикальная, подвесная, горизонтальная
Размеры установочных отверстий (GSK):	Резьба M20 или Ø 15 h9
Диаметр вала:	Ø 12 мм

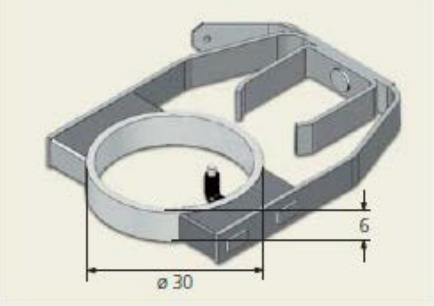

Кольцо в сборе *SK/GSK 30*

Токосъёмник типа SK/GSK 45/46

Эти стандартные токосъёмники идеально подходят для передачи тока небольших величин. Они главным образом используются на небольших промышленных машинах и механизмах для обслуживания зданий.

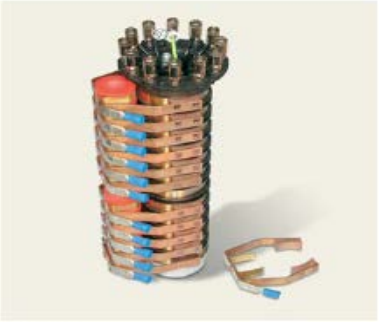

SK 45/46

GSK 45/46

Кольцо в сборе SK/GSK 45/46

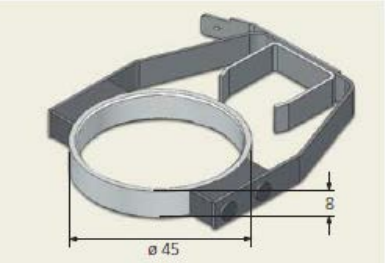

Технические характеристики SK/GSK 45

Номинальный ток:	От 0,1 мА до 25 А (специальное исполнение от 1мА до 50 мА)
Максимальное напряжение:	415 В ~ (750 В ~)
Максимальная скорость вращения:	100 оборотов в минуту
Максимальное кол-во колец:	18
Шаг установки колец:	14 мм
Ø токосъёмника:	45 мм
Материал токосъёмника:	Латунь
Щётка:	Медно-угольные щётки с двумя пружинами (специальное исполнение с добавлением серебра). Ножевой контакт 6,3 мм
Кабельная клемма:	Стандартная
Температура среды:	От -35°C до 50°C
Поперечное сечение:	2,5 мм^2
В сочетании с кожухом типа 140	
Кожух:	Нижняя часть и крышка выполнены из пластика с нейлоновым укреплением
Установка:	Вертикальная, подвесная, горизонтальная с двухрядным подшипником
Размеры установочных отверстий (GSK):	4x Ø 13/11 мм расположенных по диаметру 100/125 мм
Диаметр вала:	Ø 12 мм

Технические характеристики SK/GSK 46

Номинальный ток:	От 50 мА до 25 А
Максимальное напряжение:	415 В ~ (750 В ~)
Максимальная скорость вращения:	100 оборотов в минуту
Максимальное кол-во колец:	12
Шаг установки колец:	14 мм
Ø токосъёмника:	45 мм
Материал токосъёмника:	Латунь (специальное исполнение с золотым напылением)
Щётка:	Медно-угольные щётки с двумя пружинами (специальное исполнение с добавлением серебра). Ножевой контакт 6,3 мм
Кабельная клемма	Стандартная
Температура среды:	От -35°C до 50°C
Поперечное сечение:	4 мм^2
В сочетании с кожухом типа 140	
Кожух:	Нижняя часть и крышка выполнены из пластика с нейлоновым укреплением
Установка:	Вертикальная, подвесная, горизонтальная с двухрядным подшипником
Размеры установочных отверстий (GSK):	4x Ø 13/11 мм расположенных по диаметру 100/125 мм
Диаметр вала:	Ø 25 мм

Токосъёмник типа SK/GSK 47

Этот токосъёмник используется для таких назначений как портальные краны, которые нуждаются в силовом токе больших величин.

GSK 47

Технические характеристики

Номинальный ток:	От 50 мА до 50 А
Максимальное напряжение:	415 В ~ (750 В~)
Максимальная скорость вращения:	200 оборотов в минуту
Максимальное кол-во колец:	8
Шаг установки колец:	18 мм
Ø токосъёмника:	45 мм
Материал токосъёмника:	Латунь
Щётка:	Медно-угольные щётки с двумя пружинами. Соединение винтом М4
Кабельная клемма:	Стандартная
Температура среды:	От -35°С до 50°С
Поперечное сечение:	2,5 мм^2
В сочетании с кожухом типа 140	
Кожух:	Нижняя часть и крышка выполнены из пластика с нейлоновым укреплением
Установка:	Вертикальная, подвесная, горизонтальная с двухрядным подшипником
Размеры установочных отверстий (GSK):	4х Ø 13/11 мм расположенных по диаметру 100/125 мм
Диаметр вала:	Ø 25 мм

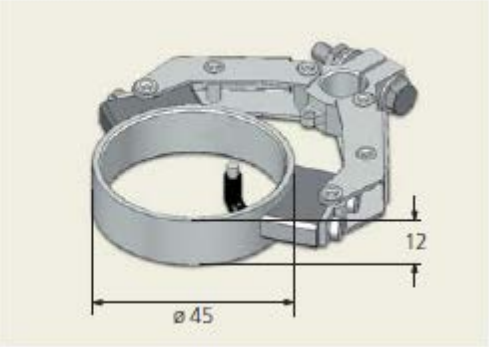

Кольцо в сборе SK/GSK 47

Токосъёмник типа SK/GSK 50

Этот токосъёмник был специально спроектирован для назначений, которые нуждаются в более быстрой передаче силового тока. Эти устройства часто используются в промышленном применении с ограниченной рабочей зоной, таким как транспортная система.

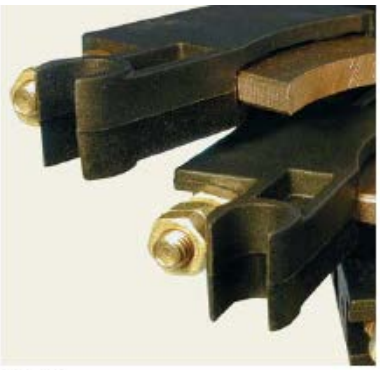

GSK 50

Технические характеристики

Номинальный ток:	От 50 мА до 25 А
Максимальное напряжение:	500 В
Максимальная скорость вращения:	200 оборотов в минуту
Максимальное кол-во колец:	24
Шаг установки колец:	6 мм
Ø токосъёмника:	50 мм
Материал токосъёмника:	Латунь
Щётка:	Медно-угольные щётки с пружиной. Соединение винтом М4
Кабельная клемма:	Стандартная
Температура среды:	От -35°С до 50°С
Поперечное сечение:	2,5 мм^2
В сочетании с кожухом типа 125	
Кожух:	Нижняя часть выполнена из алюминия, крышка выполнена из пластика
Установка:	Вертикальная, подвесная, горизонтальная
Размеры установочных отверстий (GSK):	4х Ø 9 мм расположенных по диаметру 98 мм
Диаметр вала:	Ø 25 мм

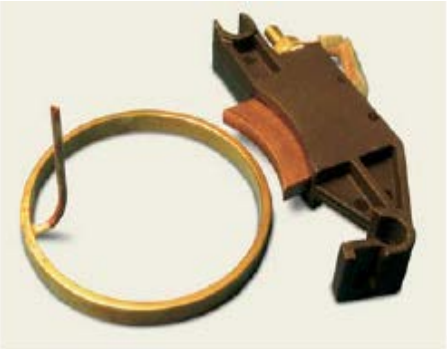

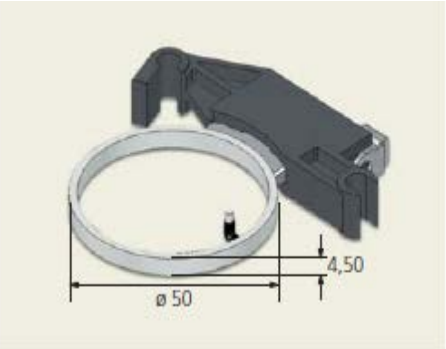

Кольцо в сборе SK/GSK 50

Токосъёмник типа SK/GSK 58

Этот токосъёмник используется для передачи силового тока и данных. Он известен своей надежностью, благодаря его шести пальцевой контактной системе. Токосъёмник может быть сконфигурирован для передачи данных. Возможна дополнительная поверхностная обработка, такая как золотое напыление.

Это устройство главным образом используется для работы подвижных кранов и подъёмных кранов грузовиков.

SK 58

Технические характеристики

Номинальный ток:	От 0,1 мА до 16 А
Максимальное напряжение:	До 125 В / 380 В/ 500 В
Максимальная скорость вращения:	100 оборотов в минуту
Максимальное кол-во колец:	64
Шаг установки колец:	8,8 / 10,5 / 13 мм
Ø токосъёмника:	58 мм
Материал токосъёмника:	Латунь (специальное исполнение - текстолит с золотым напылением)
Щётка:	Медно-угольные щётки с 6 пружинами. Соединение пайкой
Кабельная клемма:	До 27 колец
Температура среды:	От -35°C до 50°C
Поперечное сечение:	1,5 мм^2
В сочетании с кожухом типа 110/125/160	
Кожух:	Нижняя часть выполнена из пластика/алюминия, крышка выполнена из пластика
Установка:	Вертикальная, подвесная, горизонтальная
Размеры установочных отверстий (GSK):	Ø 25h9, 4x Ø 9/11 мм расположенных по диаметру 98/125 мм, в зависимости от типа корпуса
Диаметр вала:	Ø 25 мм

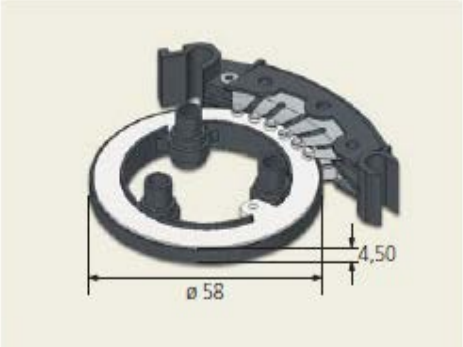

Кольцо в сборе SK/GSK 58

Токосъёмник типа SK/GSK 59

Технические характеристики

Этот токосъёмник был специально спроектирован для передачи данных. В стандарте имеет увеличенный внутренний диаметр для подключения большого кол-ва колец. Эти токосъёмники обычно используются для сельскохозяйственных назначений, таких как молочный конвейер.

Номинальный ток:	От 0,1 мА до 10 А
Максимальное напряжение:	До 125 В
Максимальная скорость вращения:	100 оборотов в минуту
Максимальное кол-во колец:	64
Шаг установки колец:	6,4 мм
Ø токосъёмника:	58 мм
Материал токосъёмника:	Текстолит с золотым напылением
Щётка:	Медно-угольные щётки с 6 пружинами. Соединение пайкой
Кабельная клемма:	С или без
Температура среды:	От -35°С до 50°С
Поперечное сечение:	1,5 мм^2 (или меньше)
В сочетании с кожухом типа 160/180	
Кожух:	Нижняя часть выполнена из алюминия, крышка выполнена из пластика
Установка:	Вертикальная, подвесная, горизонтальная
Размеры установочных отверстий (GSK):	М20, Ø25 Е8, 4х Ø 9/11 мм расположенных по диаметру 98/125 мм, в зависимости от типа корпуса
Диаметр вала:	Ø 25 мм

Кольцо в сборе SK/GSK 59

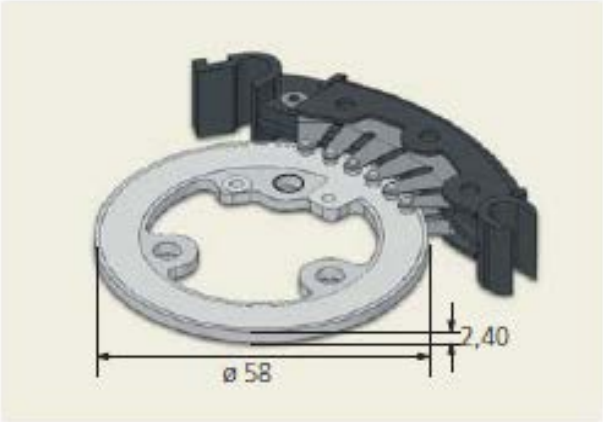

Кольцо в сборе SK/GSK 59

Токосъёмник типа SK/GSK 60

Этот компактный токосъёмник был специально спроектирован для передачи силового тока. Он часто используется в общей промышленности и для работы мобильных кранов.

SK/GSK 60

Технические характеристики

Номинальный ток:	От 50 мА до 80 А (2щетки)
Максимальное напряжение:	До 500 В
Максимальная скорость вращения:	100 оборотов в минуту
Максимальное кол-во колец:	4
Шаг установки колец:	18 мм
Ø токосъёмника:	60 мм
Материал токосъёмника:	Латунь. Соединение винтом М6
Щётка:	Медно-угольные щётки с двумя пружинами. Соединение винтом М4
Кабельная клемма:	Без
Температура среды:	От -35°С до 50°С
Поперечное сечение:	10 или 16 мм^2
В сочетании с кожухом типа 160/180	
Кожух:	Нижняя часть выполнена из алюминия, крышка выполнена из пластика
Установка:	Вертикальная, подвесная, горизонтальная
Размеры установочных отверстий (GSK):	4х Ø 11 мм расположенных по диаметру 125 мм
Диаметр вала:	Ø 25 мм

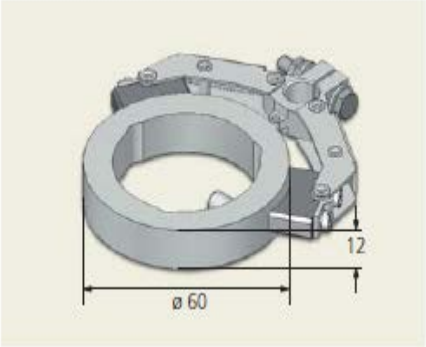

Кольцо в сборе *SK/GSK 60*

Токосъёмник типа SK/GSK 75

Этот компактный токосъёмник идеально подходит для передачи силового тока. Он может быть сконфигурирован для передачи данных. Возможна обработка поверхности, такая как золотое напыление.

SK/GSK 75

Технические характеристики

Номинальный ток:	От 50 мА до 80 А (2щетки)
Максимальное напряжение:	До 500 В
Максимальная скорость вращения:	100 оборотов в минуту
Максимальное кол-во колец:	4
Шаг установки колец:	18 мм
Ø токосъёмника:	75 мм
Материал токосъёмника:	Латунь. Соединение винтом М6
Щётка:	Медно-угольные щётки с двумя пружинами. Соединение винтом М4
Кабельная клемма:	Без
Температура среды:	От -35°С до 50°С
Поперечное сечение:	10 или 16 мм^2
В сочетании с кожухом типа 160	
Кожух:	Нижняя часть выполнена из алюминия, крышка выполнена из пластика
Установка:	Вертикальная, подвесная, горизонтальная
Размеры установочных отверстий (GSK):	4х Ø 11 мм расположенных по диаметру 125 мм
Диаметр вала:	Ø 40 мм

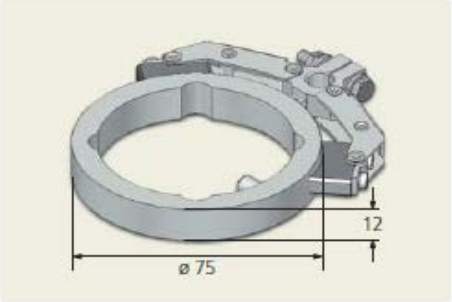

Кольцо в сборе *SK/GSK 75*

Токосъёмник типа SK/GSK 80

Этот компактный токосъёмник идеально подходит для передачи силового тока. Он может быть сконфигурирован для передачи данных. Возможна обработка поверхности, такая как золотое напыление.

GSK 80

Технические характеристики

Номинальный ток:	От 0,1 мА до 16 А
Максимальное напряжение:	До 125 В /380 В /500 В
Максимальная скорость вращения:	100 оборотов в минуту
Максимальное кол-во колец:	80 (с непосредственным подключением)
Шаг установки колец:	8,8/10,5/13 мм
Ø токосъёмника:	80 мм
Материал токосъёмника:	Латунь (специальное исполнение – текстолит с золотым напылением)
Щётка:	Медно-угольные щётки с 6 пружинами. Соединение пайкой
Кабельная клемма:	До 32 колец
Температура среды:	От -35°С до 50°С
Поперечное сечение:	1,5 мм^2 (или меньше)
В сочетании с кожухом типа 160	
Кожух:	Нижняя часть выполнена из алюминия, крышка выполнена из пластика
Установка:	Вертикальная, подвесная, горизонтальная
Размеры установочных отверстий (GSK):	4х Ø 11 мм расположенных по диаметру 125 мм
Диаметр вала:	Ø 40 мм

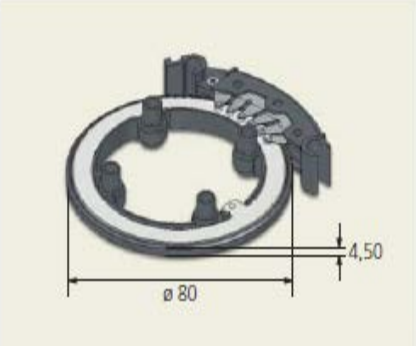

Кольцо в сборе *SK/GSK 80*

Токосъёмник типа SK/GSK 82

Этот компактный токосъёмник был специально спроектирован для передачи силового тока. Он часто используется для работы мобильного крана.

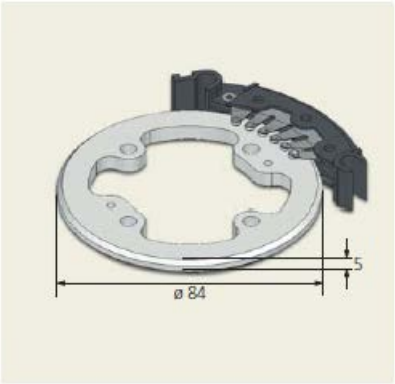

Кольцо в сборе *SK/GSK 82*

Технические характеристики

Номинальный ток:	От 50 мА до 80 А (3 щётки)
Максимальное напряжение:	До 125 В
Максимальная скорость вращения:	100 оборотов в минуту
Максимальное кол-во колец:	12 (с непосредственным подключением)
Шаг установки колец:	17,8 мм
Ø токосъёмника:	84 мм
Материал токосъёмника:	Латунь соединение 2x M4
Щётка:	Медно-угольные щётки с 6 пружинами. Соединение пайкой
Кабельная клемма:	Без
Температура среды:	От -35°C до 50°C
Поперечное сечение:	16 мм^2
В сочетании с кожухом типа 180	
Кожух:	Нижняя часть выполнена из алюминия, крышка выполнена из пластика
Установка:	Вертикальная, подвесная, горизонтальная
Размеры установочных отверстий (GSK):	По требованию
Диаметр вала:	Ø 40 мм

Токосъёмник типа SK/GSK 98

Этот стандартный токосъёмник был спроектирован для передачи силового тока и данных. В стандарте имеет увеличенный внутренний диаметр для подключения большого кол-ва колец.
Токосъёмник может быть дополнительно обработан золотым напылением.

Эти токосъёмники обычно используются в общей промышленности и театральной области применения.

GSK 98

Технические характеристики

Номинальный ток:	От 0,1 мА до 25 А
Максимальное напряжение:	500 В
Максимальная скорость вращения:	100 оборотов в минуту
Максимальное кол-во колец:	80 (с непосредственным подключением)
Шаг установки колец:	14 мм
Ø токосъёмника:	98 мм
Материал токосъёмника:	Латунь (специальное исполнение - текстолит с золотым напылением)
Щётка:	Тройная эластичная щётка (медная/посеребренная). Соединение винтом М4
Кабельная клемма:	До 44 колец
Температура среды:	От -35°С до 50°С
Поперечное сечение:	2,5 мм^2 (или меньше)
В сочетании с кожухом типа 205/280 и другие	
Кожух:	Нижняя часть и крышка выполнены из пластика с нейлоном
Установка:	Вертикальная, подвесная, горизонтальная
Размеры установочных отверстий (GSK):	4х Ø 17 мм расположенных по диаметру 140 мм
Диаметр вала:	Ø 40 мм

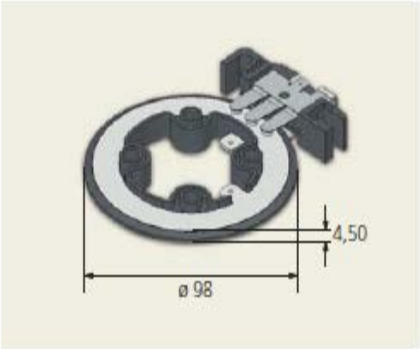

Кольцо в сборе *SK/GSK 98*

Токосъёмник типа SK/GSK 02/03

Этот специфичный тип токосъёмника был спроектирован для передачи силового тока больших величин для промышленного назначения, такого как портальный кран.

GSK 02/03

Кольцо в сборе *02/03*

Технические характеристики SK/GSK 02

Номинальный ток:	От 50 мА до 50 А
Максимальное напряжение:	500 В
Максимальная скорость вращения:	200 оборотов в минуту
Максимальное кол-во колец:	30
Шаг установки колец:	17 мм
Ø токосъёмника:	85 мм
Материал токосъёмника:	Латунь
Щётка:	Медно-угольные щётки с двумя пружинами. Соединение винтом М5
Кабельная клемма:	До 12 колец
Температура среды:	От -35°С до 50°С
Поперечное сечение:	10 мм^2
В сочетании с кожухом типа 205/280 (другие по требованию)	
Кожух:	Нижняя часть и крышка выполнены из пластика с нейлоновым укреплением
Установка:	Вертикальная, подвесная, горизонтальная
Размеры установочных отверстий (GSK):	4х Ø 17 мм расположенных по диаметру 140 мм
Диаметр вала:	Ø 40 мм

Технические характеристики SK/GSK 03

Номинальный ток:	От 50 мА до 90 А
Максимальное напряжение:	500 В
Максимальная скорость вращения:	200 оборотов в минуту
Максимальное кол-во колец:	24
Шаг установки колец:	20 мм
Ø токосъёмника:	85 мм
Материал токосъёмника:	Латунь
Щётка:	Бронзово-угольные щётки с двумя пружинами. Соединение винтом М6
Кабельная клемма:	До 4 колец
Температура среды:	От -35°С до 50°С
Поперечное сечение:	16 мм^2
В сочетании с кожухом типа 205/280 (другие по требованию)	
Кожух:	Нижняя часть и крышка выполнены из пластика с нейлоновым укреплением
Установка:	Вертикальная, подвесная, горизонтальная
Размеры установочных отверстий (GSK):	4х Ø 17 мм расположенных по диаметру 140 мм
Диаметр вала:	Ø 40 мм

Кольцо в сборе *02*

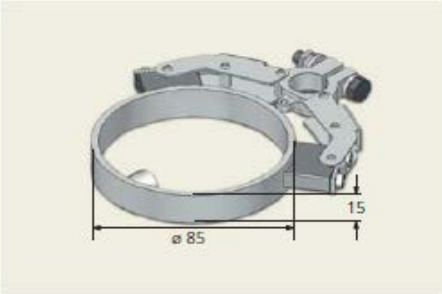

Кольцо в сборе *03*

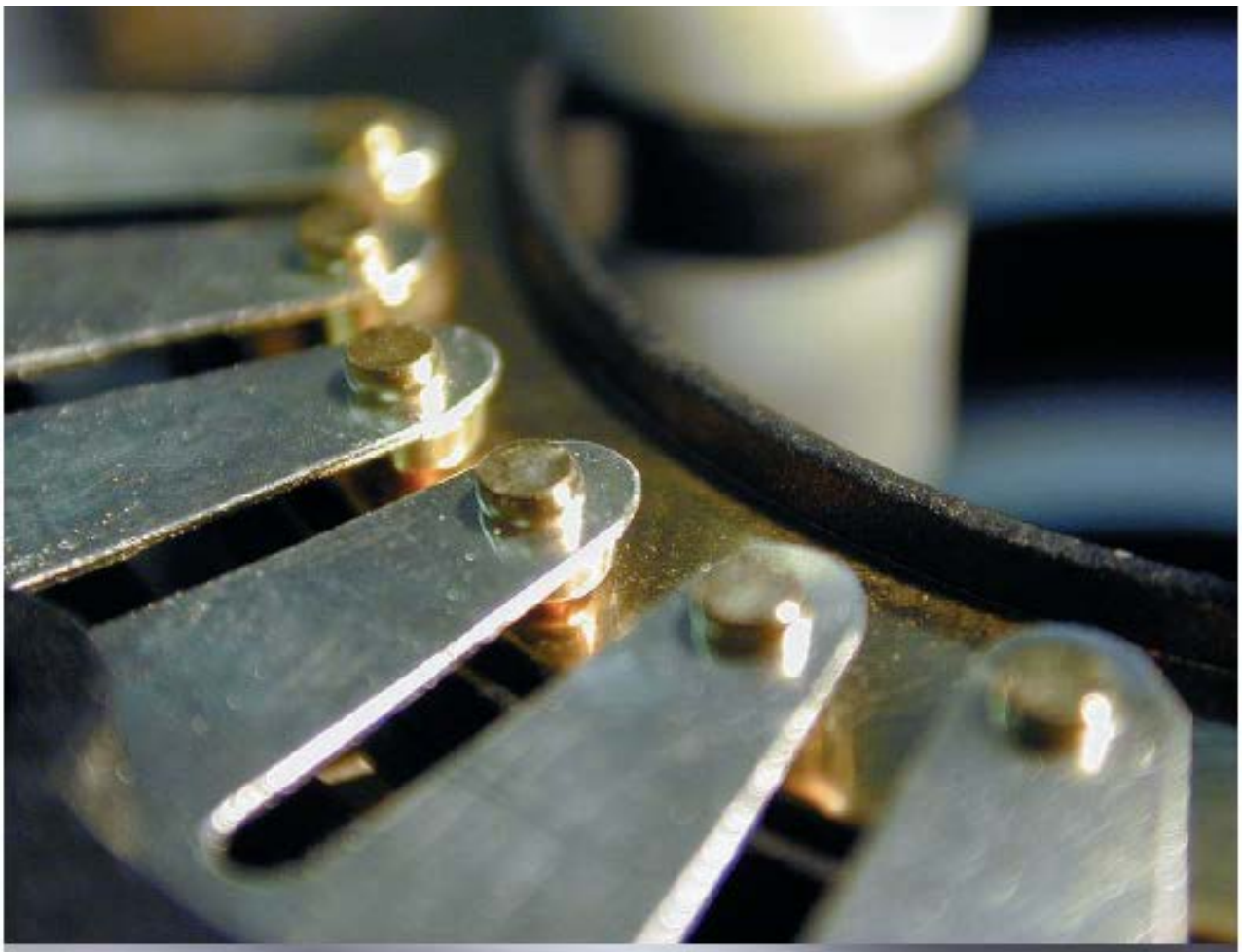

Токосъёмник типа SK/GSK 145/58 и 145/98

Этот тип токосъёмников был спроектирован для большого числа колец и свинцовых желобов центральной трубки.

SK 145/58

SK 145/98

Кольцо в сборе 145/98

Кольцо в сборе 145/58

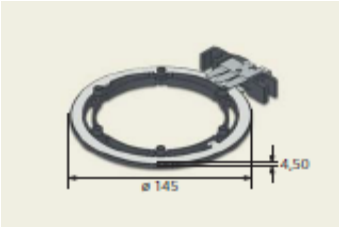

Кольцо в сборе 145/98

Технические характеристики SK/GSK 145/58

Номинальный ток:	От 0,1 мА до 16 А
Максимальное напряжение:	До 60 В/240 В/440 В
Максимальная скорость вращения:	30 оборотов в минуту
Максимальное кол-во колец:	100 (с непосредственным подключением)
Шаг установки колец:	8,8/10,5/13 мм
Ø токосъёмника:	145 мм
Материал токосъёмника:	Латунь (специальное исполнение - текстолит с золотым напылением)
Щётка:	Медно-угольные щётки с 6 пружинами. Соединение пайкой
Кабельная клемма:	До 36 колец
Температура среды:	От -35°C до 50°C
Поперечное сечение:	1,5 мм^2 (или меньше)
В сочетании с кожухом типа 280	
Кожух:	Нижняя часть и крышка выполнены из стали, оцинкованной способом горячего погружения с покрытием из полиэстера (нержавеющая сталь-версия по требованию)
Установка:	Вертикальная, подвесная, горизонтальная
Размеры установочных отверстий (GSK):	4x Ø 9 мм расположенных по диаметру 120 мм
Зазор:	Ø 60/90 мм

Технические характеристики SK/GSK 145/98

Номинальный ток:	От 0,1 мА до 25 А
Максимальное напряжение:	125/415 В
Максимальная скорость вращения:	40 оборотов в минуту
Максимальное кол-во колец:	100 (с непосредственным подключением)
Шаг установки колец:	10,5/13 мм
Ø токосъёмника:	145 мм
Материал токосъёмника:	Латунь (специальное исполнение - текстолит с золотым напылением)
Щётка:	Тройная эластичная щётка (медная/посеребренная). Соединение винтом М4
Кабельная клемма:	До 36 колец
Температура среды:	От -35°C до 50°C
Поперечное сечение:	2,5 мм^2 (или меньше)
В сочетании с кожухом типа 280	
Кожух:	Нижняя часть и крышка выполнены из стали, оцинкованной способом горячего погружения с покрытием из полиэстера (нержавеющая сталь-версия по требованию)
Установка:	Вертикальная, подвесная, горизонтальная
Размеры установочных отверстий (GSK):	4x Ø 9 мм расположенных по диаметру 120 мм
Зазор:	Ø 60/90 мм

Токосъёмник типа SK/GSK 185

Технические характеристики

Этот токосъёмник широкой конфигурации был специально спроектирован для передачи силового тока и позволяет монтировать большие трубы. Этот тип токосъёмника идеально подходит для использования на станциях водоочистки.

Номинальный ток:	От 50 мА до 40 А
Максимальное напряжение:	500 В ~, 660 В=
Максимальная скорость вращения:	60 оборотов в минуту
Максимальное кол-во колец:	30
Шаг установки колец:	18 мм
Ø токосъёмника:	185 мм
Материал токосъёмника:	Латунь
Щётка:	Медно-угольные щётки с двумя пружинами. Соединение винтом М5
Кабельная клемма:	До 18 колец
Температура среды:	От -35°С до 50°С
Поперечное сечение:	6 мм^2
В сочетании с кожухом типа 340	
Кожух:	Нижняя часть и крышка выполнены из стали, оцинкованной способом горячего погружения с покрытием из полиэстера (нержавеющая сталь-версия по требованию)
Установка:	Вертикальная, подвесная, горизонтальная
Размеры установочных отверстий (GSK):	4х Ø 17 мм расположенных по диаметру 210 мм
Зазор:	Ø 101 мм

SK/GSK 185

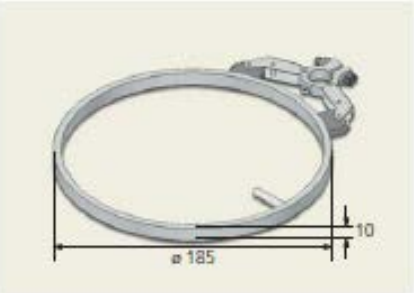

Кольцо в сборе *SK/GSK 185*

Токосъёмник типа SK/GSK 190

Этот плоский токосъёмник был специально спроектирован для передачи силового тока, учитывая использование больших труб.

SK/GSK 190

Технические характеристики

Номинальный ток:	От 50 мА до 50 А
Максимальное напряжение:	415 В/500 В ~
Максимальная скорость вращения:	40 оборотов в минуту
Максимальное кол-во колец:	60
Шаг установки колец:	11,56 / 13,5 мм
Ø токосъёмника:	190 мм
Материал токосъёмника:	Латунь/позолота
Щётка:	Тройная эластичная щётка (медная/посеребренная). Соединение винтом М4
Кабельная клемма:	До 33 колец
Температура среды:	От -35°С до 50°С
Поперечное сечение:	6 мм^2 (или меньше)
В сочетании с кожухом типа 340	
Кожух:	Нижняя часть и крышка выполнены из стали, оцинкованной способом горячего погружения с покрытием из полиэстера (нержавеющая сталь-версия по требованию)
Установка:	Вертикальная, подвесная, горизонтальная
Размеры установочных отверстий (GSK):	4x Ø 17 мм расположенных по диаметру 210 мм
Зазор:	Ø 125 мм

Кольцо в сборе SK/GSK 190

Токосъёмник типа SK/GSK 260

Этот токосъёмник широкой конфигурации был специально спроектирован для передачи силового тока и позволяет монтировать большие трубы. Этот тип токосъёмника идеально подходит для использования на станциях водоочистки.

SK 260

Технические характеристики

Номинальный ток:	От 50 мА до 40 А
Максимальное напряжение:	500 В ~, 660 В
Максимальная скорость вращения:	60 оборотов в минуту
Максимальное кол-во колец:	30
Шаг установки колец:	18 мм
Ø токосъёмника:	260 мм
Материал токосъёмника:	Латунь
Щётка:	Медно-угольные щётки с двумя пружинами. Соединение винтом М5
Кабельная клемма:	До 18 колец
Температура среды:	От -35°С до 50°С
Поперечное сечение:	6 мм^2
В сочетании с кожухом типа 430	
Кожух:	Нижняя часть и крышка выполнены из стали, оцинкованной способом горячего погружения с покрытием из полиэстера (нержавеющая сталь-версия по требованию)
Установка:	Вертикальная
Размеры установочных отверстий (GSK):	4х Ø 13мм расположенных по диаметру 375 мм
Зазор:	Ø 160 мм

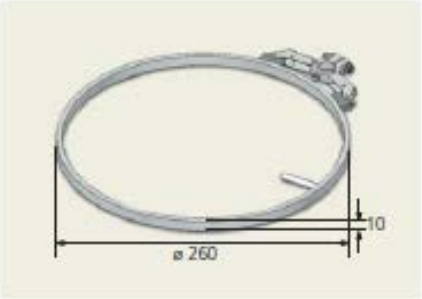

Кольцо в сборе SK/GSK 260

Токосъёмник типа SK/GSK 275

Этот плоский тип токосъёмника был специально разработан для передачи силового тока, учитывая использование больших труб.

Кольцо в сборе SK/GSK 275

Технические характеристики

Номинальный ток:	От 0,1 мА до 16 А
Максимальное напряжение:	415 В/500 В ~
Максимальная скорость вращения:	40 оборотов в минуту
Максимальное кол-во колец:	По требованию
Шаг установки колец:	14 мм
Ø токосъёмника:	275 мм
Материал токосъёмника:	Текстолит с золотым напылением
Щётка:	Тройная эластичная щётка (медная/посеребренная). Соединение винтом М4
Кабельная клемма:	С или без
Температура среды:	От -35°С до 50°С
Поперечное сечение:	1,5 мм^2 (или меньше)
В сочетании с кожухом типа 430	
Кожух:	Нижняя часть и крышка выполнены из стали, оцинкованной способом горячего погружения с покрытием из полиэстера (нержавеющая сталь-версия по требованию)
Установка:	Вертикальная
Размеры установочных отверстий (GSK):	4х Ø 13мм расположенных по диаметру 375 мм
Зазор:	Ø 160 мм

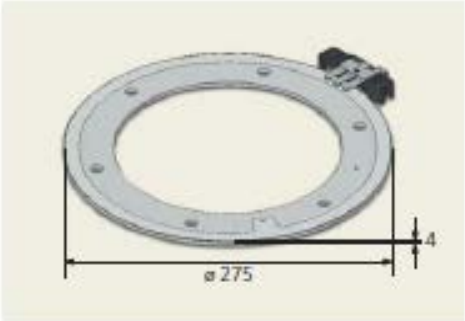

Кольцо в сборе SK/GSK 275

Токосъёмник типа SK/GSK 315.1 и 315.2

Этот тип токосъёмника был специально разработан для передачи силового тока, учитывая использование больших труб.

SK/GSK 315.2

Кольцо в сборе 315.1/315.2

Кольцо в сборе 315.1

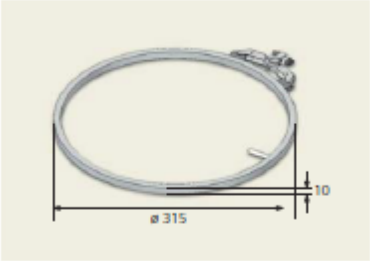

Кольцо в сборе 315.2

Технические характеристики SK/GSK 315.1

Требования по номинальному току:	От 50 мА до 200 А
Максимальное напряжение:	500 В ~, 660 В=
Максимальная скорость вращения:	60 оборотов в минуту
Максимальное кол-во колец:	7
Шаг установки колец:	36 мм
Ø токосъёмника:	315 мм
Материал токосъёмника:	Латунь
Щётка:	Медно-угольные щётки с двумя пружинами. Соединение винтом M5/M8
Кабельная клемма:	без
Температура среды:	От -35°C до 50°C
Поперечное сечение:	2 x 16/2 x 25 мм^2
В сочетании с кожухом типа 530	
Кожух:	Нижняя часть и крышка выполнены из стали, оцинкованной способом горячего погружения с покрытием из полиэстера (нержавеющая сталь-версия по требованию)
Установка:	Вертикальная, подвесная, горизонтальная
Размеры установочных отверстий (GSK):	4x Ø 13мм расположенных по диаметру 475 мм
Зазор:	Ø 225мм

Технические характеристики SK/GSK 315.2

Требования по номинальному току:	От 50 мА до 40 А
Максимальное напряжение:	500 В~, 660 В
Максимальная скорость вращения:	60 оборотов в минуту
Максимальное кол-во колец:	30
Шаг установки колец:	18 мм
Ø токосъёмника:	315 мм
Материал токосъёмника:	Латунь
Щётка:	Медно-угольные щётки с двумя пружинами. Соединение винтом M5
Кабельная клемма:	До 24 колец
Температура среды:	От -35°C до 50°C
Поперечное сечение:	6 мм^2
В сочетании с кожухом типа 530	
Кожух:	Нижняя часть и крышка выполнены из стали, оцинкованной способом горячего погружения с покрытием из полиэстера (нержавеющая сталь-версия по требованию)
Установка:	Вертикальная, подвесная, горизонтальная
Размеры установочных отверстий (GSK):	4x Ø 13мм расположенных по диаметру 475 мм
Зазор:	Ø 225 мм

Токосъёмник типа SK/GSK 323

Этот токосъёмник широкой конфигурации был специально спроектирован для передачи силового тока и позволяет монтировать большие трубы. Этот тип токосъёмника идеально подходит для использования на станциях водоочистки.

SK/GSK 323

Технические характеристики

Требования по номинальному току:	От 0,1 мА до 16 А
Максимальное напряжение:	415 В /500 В ~
Максимальная скорость вращения:	40 оборотов в минуту
Максимальное кол-во колец:	По требованию
Шаг установки колец:	14 мм
Ø токосъёмника:	323 мм
Материал токосъёмника:	Текстолит с золотым напылением
Щётка:	Тройная эластичная щётка (медная/посеребренная). Соединение винтом М4
Кабельная клемма:	С или без
Температура среды:	От -35°С до 50°С
Поперечное сечение:	1,5 мм^2 (или меньше)
В сочетании с кожухом типа 530	
Кожух:	Нижняя часть и крышка выполнены из стали, оцинкованной способом горячего погружения с покрытием из полиэстера (нержавеющая сталь-версия по требованию)
Установка:	Вертикальная
Размеры установочных отверстий (GSK):	4х Ø 13мм расположенных по диаметру 475 мм
Зазор:	По требованию

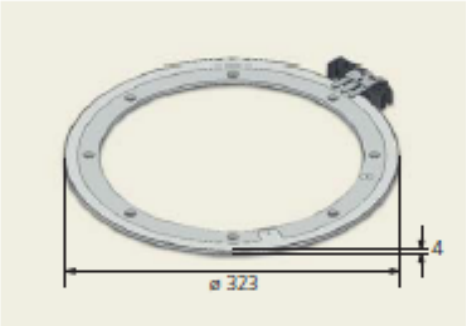

Кольцо в сборе SK/GSK 323

Токосъёмник типа SK/GSK 400/500

Особенность этого токосъёмника – уникальная конструкция, которая позволяет присоединять жилы различного сечения, которые могут быть выбраны в зависимости от требуемого уровня силового тока.

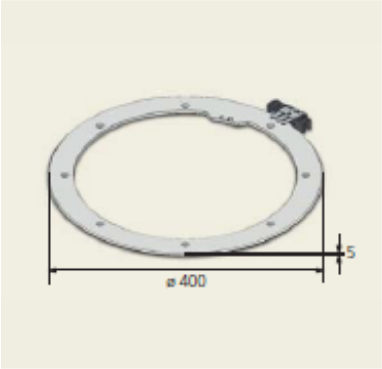

Кольцо в сборе 400

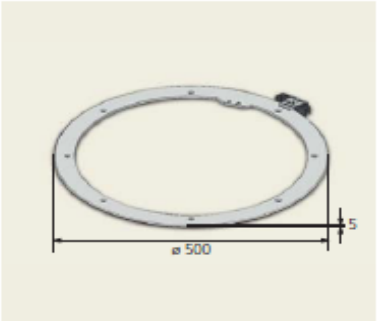

Кольцо в сборе 500

Технические характеристики SK/GSK 400

Требования по номинальному току:	От 50 мА до 80 А
Максимальное напряжение:	500 В ~/690 В=
Максимальная скорость вращения:	40 оборотов в минуту
Максимальное кол-во колец:	По требованию
Шаг установки колец:	25 мм
Ø токосъёмника:	400 мм
Материал токосъёмника:	Латунь
Щётка:	Тройная эластичная щётка (медная/посеребренная). Соединение винтом М4
Кабельная клемма:	С или без
Температура среды:	От -35°С до 50°С
Поперечное сечение:	16 мм^2 (или меньше)
В сочетании с кожухом типа 530	
Кожух:	Нижняя часть и крышка выполнены из стали, оцинкованной способом горячего погружения с покрытием из полиэстера (нержавеющая сталь-версия по требованию)
Установка:	Вертикальная, подвесная, горизонтальная
Размеры установочных отверстий (GSK):	4х Ø 13мм расположенных по диаметру 475 мм
Зазор:	По требованию

Технические характеристики SK/GSK 500

Требования по номинальному току:	От 50 мА до 80 А
Максимальное напряжение:	500 В ~/ 690 В=
Максимальная скорость вращения:	40 оборотов в минуту
Максимальное кол-во колец:	По требованию
Шаг установки колец:	25 мм
Ø токосъёмника:	500 мм
Материал токосъёмника:	Латунь
Щётка:	Тройная эластичная щётка (медная/посеребренная). Соединение винтом М4
Кабельная клемма:	С или без
Температура среды:	От -35°С до 50°С
Поперечное сечение:	2,5 мм^2
В сочетании с кожухом типа 630	
Кожух:	Нижняя часть и крышка выполнены из стали, оцинкованной способом горячего погружения с покрытием из полиэстера (нержавеющая сталь-версия по требованию)
Установка:	Вертикальная, подвесная, горизонтальная
Размеры установочных отверстий (GSK):	По требованию
Зазор:	По требованию

1 2 3 4

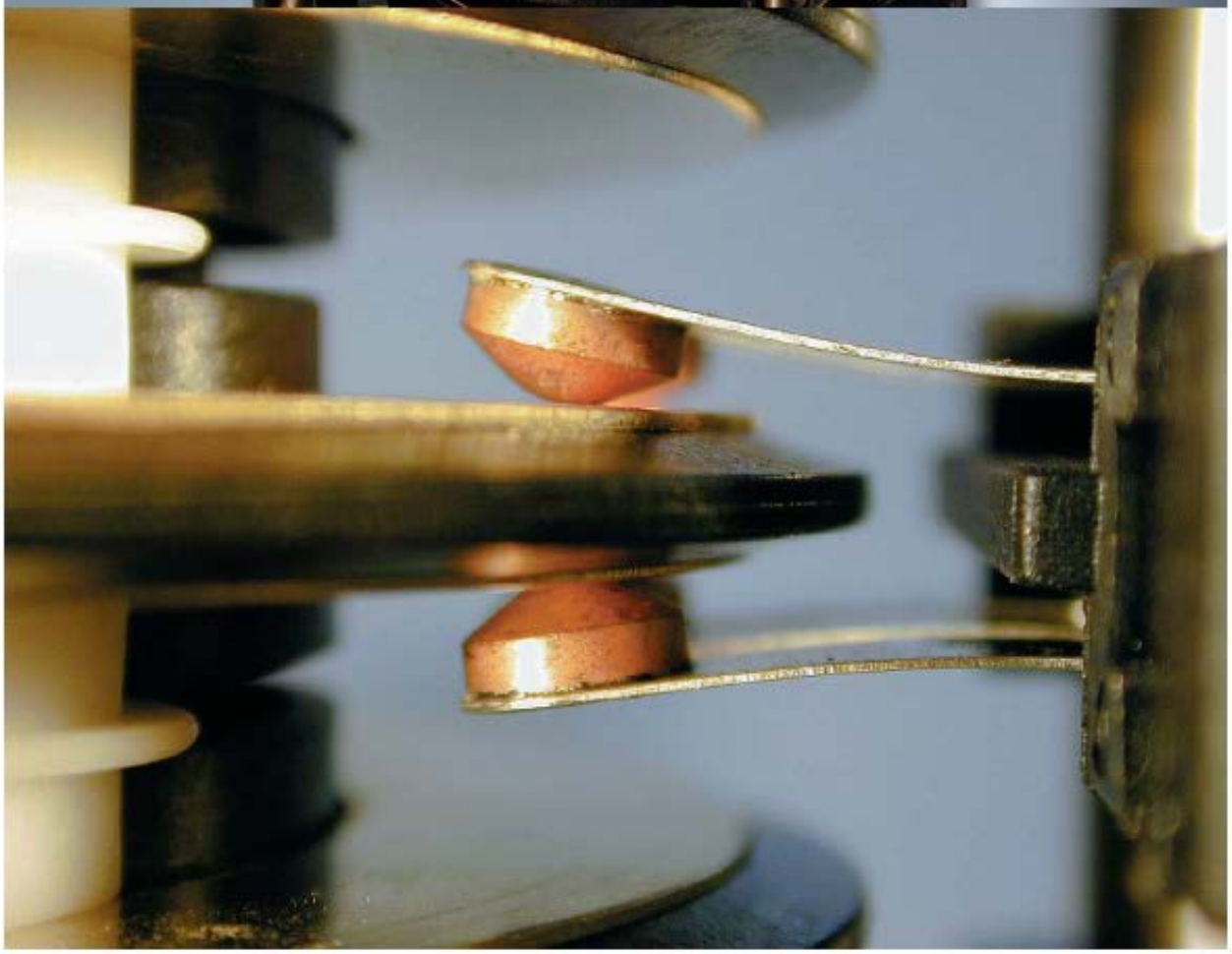

Токосъёмник типа SK/GSK 14.1/14.2/14.3/14.4/14.5

Этот токосъёмник широкой конфигурации был специально спроектирован для передачи силового тока, учитывая использование больших труб.

SK/GSK 14

Кольцо в сборе 14.1

Кольцо в сборе 14.5

Кольцо в сборе 14.1

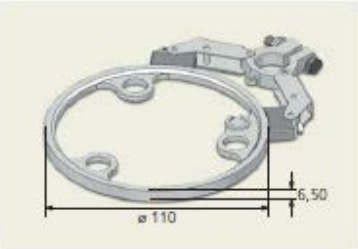

Кольцо в сборе 14.5

Технические характеристики SK/GSK 14.1

Требования по номинальному току:	От 50 мА до 100 А
Максимальное напряжение:	660 В ~, 800 В=
Максимальная скорость вращения:	100 оборотов в минуту
Максимальное кол-во колец:	По требованию
Шаг установки колец:	22 мм
Ø токосъёмника:	110 мм
Материал токосъёмника:	Латунь
Щётка:	Медно-угольные щётки с двумя пружинами. Соединение винтом М8
Кабельная клемма:	С или без
Температура среды:	От -35°С до 50°С
Поперечное сечение:	16 /25 мм^2
В сочетании с кожухом типа 280	
Кожух:	Нижняя часть и крышка выполнены из стали, оцинкованной способом горячего погружения с покрытием из полиэстера (нержавеющая сталь-версия по требованию)
Установка:	Вертикальная, подвесная, горизонтальная
Размеры установочных отверстий (GSK):	4х Ø 9 мм расположенных по диаметру 120 мм
Зазор:	Ø 60 мм

Технические характеристики SK/GSK 14.5

Требования по номинальному току:	От 50 мА до 25 А
Максимальное напряжение:	500 В~, 660 В=
Максимальная скорость вращения:	100 оборотов в минуту
Максимальное кол-во колец:	По требованию
Шаг установки колец:	13мм
Ø токосъёмника:	110 мм
Материал токосъёмника:	Латунь
Щётка:	Медно-угольные щётки с двумя пружинами. Соединение винтом М5
Кабельная клемма:	С или без
Температура среды:	От -35°С до 50°С
Поперечное сечение:	2,5 /4,0 мм^2
В сочетании с кожухом типа 280	
Кожух:	Нижняя часть и крышка выполнены из стали, оцинкованной способом горячего погружения с покрытием из полиэстера (нержавеющая сталь-версия по требованию)
Установка:	Вертикальная, подвесная, горизонтальная
Размеры установочных отверстий (GSK):	4х Ø 9 мм расположенных по диаметру 120 мм
Зазор:	Ø 60 мм

Токосъёмник типа SK/GSK 06/07

Этот токосъёмник широкой конфигурации был специально спроектирован для передачи силового тока, учитывая использование больших труб.

Кольцо в сборе 06

Кольцо в сборе 07

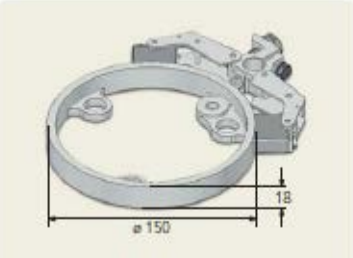

Кольцо в сборе SK/GSK 06

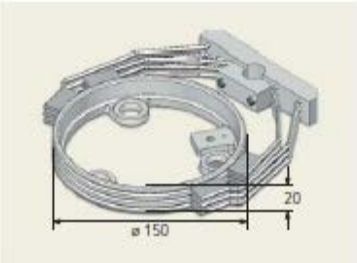

Кольцо в сборе SK/GSK 07

Технические характеристики SK/GSK 06

Требования по номинальному току:	От 50 мА до 200 А
Максимальное напряжение:	660 В ~, 800 В=
Максимальная скорость вращения:	100 оборотов в минуту
Максимальное кол-во колец:	12 (в зависимости от поперечного сечения)
Шаг установки колец:	36 мм
Ø токосъёмника:	150 мм соединение M5
Материал токосъёмника:	Латунь
Щётка:	Медно-угольные щётки с двумя пружинами. Соединение винтом M8
Кабельная клемма:	Без
Температура среды:	От -35°C до 50°C
Поперечное сечение:	35 мм^2
В сочетании с кожухом типа 340	
Кожух:	Нижняя часть и крышка выполнены из стали, оцинкованной способом горячего погружения с покрытием из полиэстера (нержавеющая сталь-версия по требованию)
Установка:	Вертикальная
Размеры установочных отверстий (GSK):	4x Ø 17 мм расположенных по диаметру 210 мм
Зазор:	По требованию

Технические характеристики SK/GSK 07

Требования по номинальному току:	От 50 мА до 200 А
Максимальное напряжение:	660 В~, 800 В=
Максимальная скорость вращения:	100 оборотов в минуту
Максимальное кол-во колец:	12 (в зависимости от поперечного сечения)
Шаг установки колец:	35 мм
Ø токосъёмника:	137 мм соединение M6
Материал токосъёмника:	Латунь
Щётка:	Медно-угольные щётки с двумя пружинами. Соединение винтом M5/M8
Кабельная клемма:	Без
Температура среды:	От -35°C до 50°C
Поперечное сечение:	35 мм^2
В сочетании с кожухом типа 340	
Кожух:	Нижняя часть и крышка выполнены из стали, оцинкованной способом горячего погружения с покрытием из полиэстера (нержавеющая сталь-версия по требованию)
Установка:	Вертикальная
Размеры установочных отверстий (GSK):	4x Ø 17 мм расположенных по диаметру 210 мм
Зазор:	По требованию

Токосъёмник типа SK/GSK 15

Этот токосъёмник широкой конфигурации было специально спроектирован для передачи силового тока, учитывая использование больших труб.

SK/GSK 15

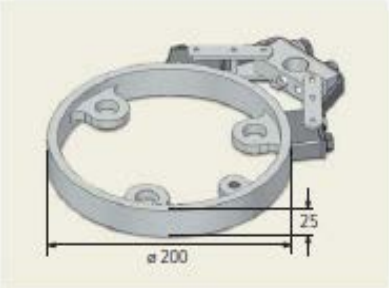

Кольцо в сборе

Технические характеристики

Требования по номинальному току:	От 50 мА до 300 А
Максимальное напряжение:	660 В ~, 800 В=
Максимальная скорость вращения:	100 оборотов в минуту
Максимальное кол-во колец:	12 (в зависимости от поперечного сечения)
Шаг установки колец:	36 мм
Ø токосъёмника:	220 мм соединение M10/M12
Материал токосъёмника:	Латунь
Щётка:	Медно-угольные щётки с двумя пружинами. Соединение винтом M10
Кабельная клемма:	Без
Температура среды:	От -35°C до 50°C
Поперечное сечение:	От 25 до 120 мм^2
В сочетании с кожухом типа 400	
Кожух:	Нижняя часть и крышка выполнены из стали, оцинкованной способом горячего погружения с покрытием из полиэстера (нержавеющая сталь-версия по требованию)
Установка:	Вертикальная, подвесная, горизонтальная
Размеры установочных отверстий (GSK):	4x Ø 17 мм расположенных по диаметру 210 мм
Зазор:	По требованию

S/N: 265700